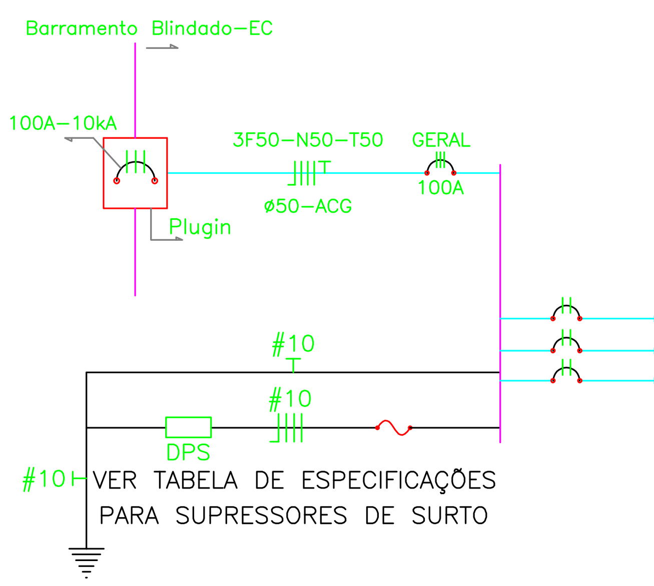

Quadro de Distribuição de Baixa Tensão - AR COND-T-A

Barram. Cu Eletrolítico:					3000A								Equilíbrio			Total	Total	Atende	Inom.
Espaços total:					18				Split										
Espécie ==>						400	12kbtu	18kbtu	24kbtu	30kbtu	36kbtu	48kbtu	60kbtu	A	B	C			(A)
Carga - W ==>						400	1330	1950	2790	3310	4070	6050	7120						
Carga - VA ==>						500	1446	2120	3033	3598	4424	6576	7739	(VA)	(VA)	(VA)	(VA)	(W)	
Circ.	Quant. Fases	Condutores F	N	T	Disj. (A)														
CIRC.1	2	4	-	4	25			1						1.060	1.060		2.120	1.950 AC Térreo	9,64
CIRC.2	2	4	-	4	25			1							1.060	1.060	2.120	1.950 AC Térreo	9,64
CIRC.3	2	4	-	4	25		1							723		723	1.446	1.330 AC Térreo	6,57
Geral																			
AR COND-T-A	3	50	50	50	100		1	2						1.783	2.120	1.783	5.686	5.230 AC-Térreo	14,92

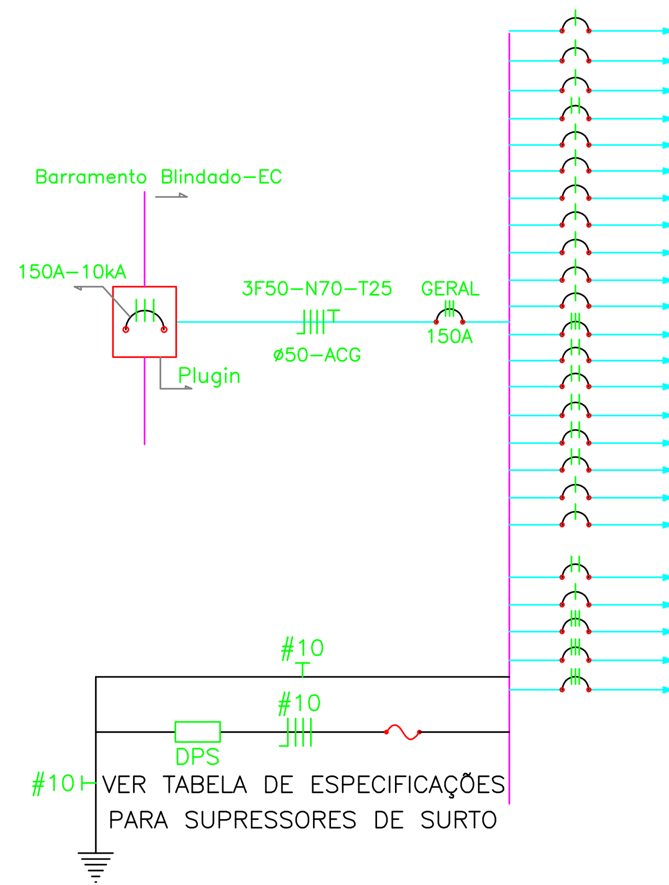

Quadro de Distribuição de Circuitos - QDC-T-A

Barram. Cu Eletrolítico: 150A — Espaços total: 42 — Iluminação e Tomadas (Iluminação: 0,2 a 150; Tomadas: 100 a 7400)

Circ.	Quant. Fases	F	N	T	Disj. (A)	0,2	28	50	60	70	72	3x14	2x18	3x9	150	100	150	500	1000	7400	A	B	C	Total	FD	Total	Atende	Inom.
Carga - W ==>						0,2	28	50	60	70	72	42	36	27	150	100	150	500	1000	7400								
Carga - VA ==>						0,4	30	50	60	70	75	45	40	30	180	120	160	600	1200	7400	(VA)	(VA)	(VA)	(VA)	(VA)	(W)		(A)
A1	1	2,5	2,5	2,5	20									7							210			210	1,00	189	Iluminação	1,65
A2	1	2,5	2,5	2,5	16							3	18	3							945			945	1,00	855	Iluminação	7,44
A3	1	2,5	2,5	2,5	16		16					1	9								885			885	1,00	814	Iluminação	6,97
A4	2	2,5	_	2,5	16					18											630	630		1.260	1,00	1.260	Iluminação	5,73
A5	1	2,5	2,5	2,5	16		17						8		1						1.010			1.010	1,00	914	Iluminação	7,95
A6	1	2,5	2,5	2,5	16		22														660			660	1,00	616	Iluminação	5,20
A7	1	2,5	2,5	2,5	16			8	2		2		17									1.350		1.350	1,00	1.276	Iluminação	10,63
A8	1	2,5	2,5	2,5	16		12	6					1								700			700	1,00	672	Iluminação	5,51
A9	1	2,5	2,5	2,5	16											12						1.440		1.440	0,80	1.200	Tomadas	11,34
A10	1	2,5	2,5	2,5	16											12							1.440	1.440	0,80	1.200	Tomadas	11,34
A11	1	2,5	2,5	2,5	16											15							1.800	1.800	0,80	1.500	Tomadas	14,17
A12	3	10	10	10	32																2.000	2.000	2.000	6.000	1,00	6.522	QDC-T-B	15,75
A13	2	2,5	_	2,5	16										3							270	270	540	1,00	450	Iluminação	2,45
A14	2	2,5	_	2,5	16										3							270	270	540	1,00	450	Iluminação	2,45
A15	2	2,5	_	2,5	16												10					800	800	1.600	1,00	1.500	Ar condicionado	7,27
A16	2	2,5	_	2,5	16												10					800	800	1.600	1,00	1.500	Ar condicionado	7,27
A17	2	2,5	_	2,5	16														1			600	600	1.200	0,80	1.000	Tomadas	5,45
A18	1	2,5	2,5	2,5	16													2					1.200	1.200	0,80	1.000	Tomadas	9,45
A19	1	2,5	2,5	2,5	16		47																1.410	1.410	0,80	1.316	Tomadas	11,10
CIRCUITOS Á INSTALAR LISTADOS ABAIXO																												
A20	2	2,5	_	2,5	16												1				80	80		160	1,00	150	Ar condicionado	0,73
A21	1	2,5	_	2,5	16													1			600			600	1,00	500	Totem	4,72
A22	3	6	6	6	32															1	2.467	2.467	2.467	7.400	1,00	7.400	Ponto para carro elétrico	19,42
A23	3	6	6	6	32															1	2.467	2.467	2.467	7.400	1,00	7.400	Ponto para carro elétrico	19,42
A24	3	6	6	6	32															1	2.467	2.467	2.467	7.400	1,00	7.400	Ponto para carro elétrico	19,42
Geral																												
QDC-T-A	3	50	70	25	150		114	14	2	18	2	4	53	10	7	39	21	3	1	3	15.120	15.640	17.990	48.750	47.052	47.084	Térreo	123,50

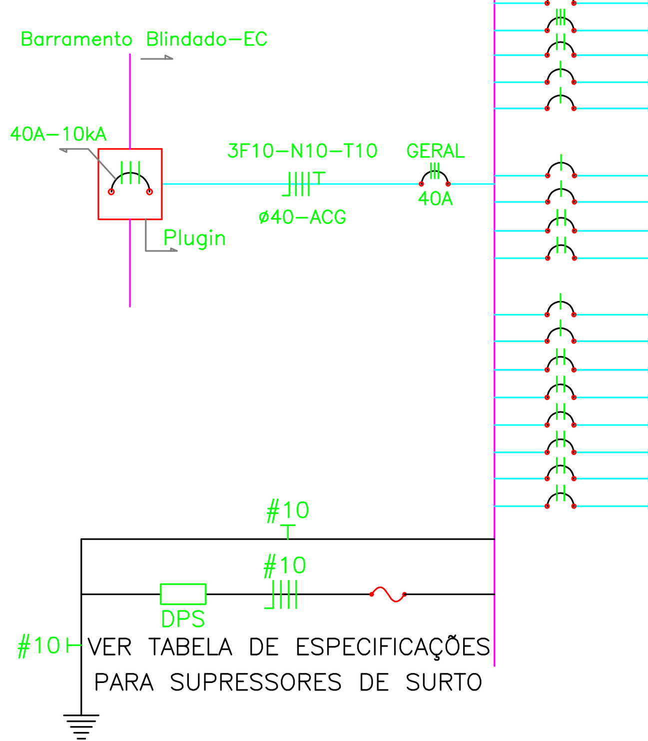

Quadro de Distribuição de Circuitos - QEE-T-E

Barram. Cu Eletrolítico: 150A — Espaços total: 12 — Iluminação e Tomadas (Iluminação: 0,2 a 150; Tomadas: 100 a 200)

Circ.	Quant. Fases	F	N	T	Disj. (A)	0,2	28	50	70	3x14	2x18	150	100	150	200	A	B	C	Total	Total	Atende	Inom.
Carga - W ==>						0,2	28	50	70	42	36	150	100	150	200							
Carga - VA ==>						0,4	30	50	70	45	40	180	120	160	240	(VA)	(VA)	(VA)	(VA)	(W)		(A)
E2	1	2,5	2,5	2,5	16			2	2		3	2				720			720	648	Iluminação de Emergência	5,67
	2	2,5	2,5	2,5	16																Vago	
E4	1	2,5	2,5	2,5	16		5		2									290	290	280	Iluminação Marquise	2,28
E5	1	2,5	2,5	2,5	16		5		2							290			290	280	Iluminação Marquise	2,28
E6	1	6	6	6	32		5		2								290		290	280	Iluminação	2,28
	1	2,5	2,5	2,5	16		5		2									290	290	280	Iluminação	2,28
	3	6	6	6	32							25				1.500	1.500	1.500	4.500	3.750	Iluminação Ext.	11,81
	2	2,5	2,5	2,5	16																Vago	
E8	1	2,5	2,5	2,5	16		5		2									290	290	280	Ilum. Escada Externa	2,28
	1				50																Vago	
NOVO																						
(A2)	1	2,5	2,5	2,5	16					11	5					695			695	642	Iluminação - Protocolo Geral	5,47
	1	2,5	2,5	2,5	16								10				1.200		1.200	1.000	Tomadas - Protocolo Geral	9,45
AR	2	4	-	4	25											1.060		1.060	2.120	1.950	AR - Protocolo Geral	9,64
AR	2	4	-	4	25											1.060	1.060		2.120	1.950	AR - Protocolo Geral	9,64
(A1)	1	2,5	2,5	2,5	16					20	16							1.540	1.540	1.416	Iluminação - Dívida Ativa	12,13
	1	2,5	2,5	2,5	16								10			1.200			1.200	1.000	Tomadas - Dívida Ativa	9,45
AR	2	4	-	4	25												1.060	1.060	2.120	1.950	AR - Dívida Ativa	9,64
AR	2	4	-	4	25											1.060	1.060		2.120	1.950	AR - Dívida Ativa	9,64
AR	2	4	-	4	25											1.060		1.060	2.120	1.950	AR - Dívida Ativa	9,64
AR	2	4	-	4	25											1.060	1.060		2.120	1.950	AR - Dívida Ativa	9,64
AR	2	4	-	4	25												1.060	1.060	2.120	1.950	AR - Dívida Ativa	9,64
AR	2	4	-	4	25												1.060	1.060	2.120	1.950	AR - Dívida Ativa	9,64
Geral																						
QEE-T-E	3	10	10	10	40		25	2	12	31	24	27	20			9.705	9.350	9.210	28.265	25.456	Térreo	74,19

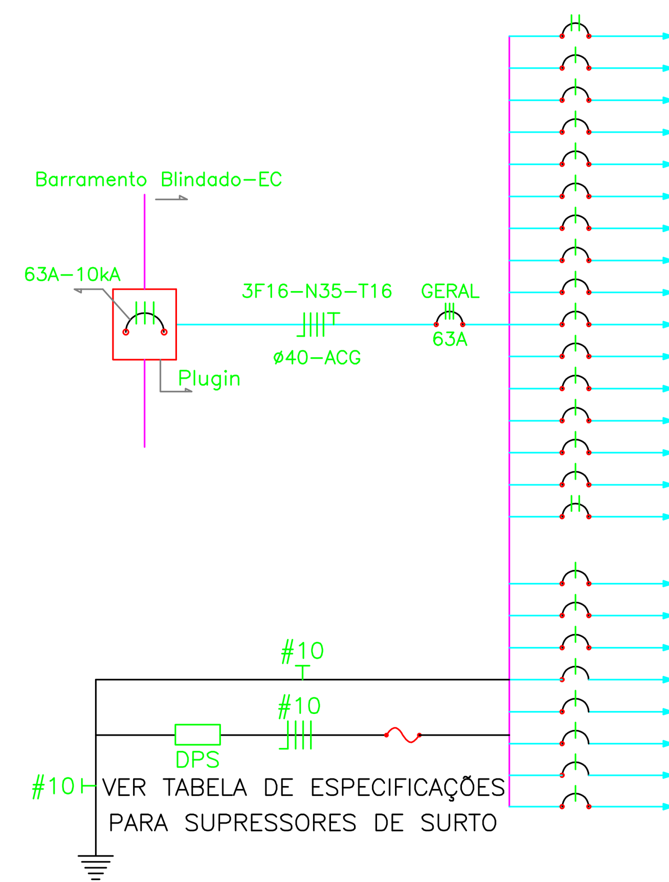

Quadro de Distribuição de Circuitos - QEQ-T-A

Barram. Cu Eletrolítico: 150A — Espaços total: 24 — Tomadas

Circ.	Quant. Fases	F	N	T	Disj. (A)	100	150	200	200	500	1000	1500	A	B	C	Total	FD	Total	Atende	Inom.
Carga - W ==>						100	150	200	200	500	1000	1500								
Carga - VA ==>						120	160	240	240	600	1200	1500	(VA)	(VA)	(VA)	(VA)	(VA)	(W)		(A)
A1	2	2,5	2,5	2,5	25	6		2					600	600		1.200	0,80	1.000	Porta Automática	5,45
A2	1	2,5	2,5	2,5	16			5					1.200			1.200	0,80	1.000	Rack TI	9,45
A3	1	2,5	2,5	2,5	16			5							1.200	1.200	0,80	1.000	Recepção	9,45
A4	1	2,5	2,5	2,5	16				3				720			720	0,80	600	Estações de trabalho Protoc.	5,67
A5	1	2,5	2,5	2,5	16				3					720		720	0,80	600	Estações de trabalho Div. Ativ.	5,67
A6	1	2,5	2,5	2,5	16						1				1.200	1.200	0,80	1.000	Estações de trabalho Div. Ativ.	9,45
A7	1	2,5	2,5	2,5	16			5					1.200			1.200	0,80	1.000	Estações de trabalho Div. Ativ.	9,45
A8	1	2,5	2,5	2,5	16			5						1.200		1.200	0,80	1.000	Estações de trabalho Protoc.	9,45
A9	1	2,5	2,5	2,5	16			5							1.200	1.200	0,80	1.000	Estações de trabalho Protoc.	9,45
A10	1	2,5	2,5	2,5	16			5					1.200			1.200	0,80	1.000	Sala Motoristas	9,45
A11	1	2,5	2,5	2,5	16			5						1.200		1.200	0,80	1.000	Estações de trabalho	9,45
A12	1	2,5	2,5	2,5	16			5							1.200	1.200	0,80	1.000	Estações de trabalho	9,45
A13	1	2,5	2,5	2,5	16			5					1.200			1.200	0,80	1.000	Estações de trabalho	9,45
A14	1	2,5	2,5	2,5	16			5						1.200		1.200	0,80	1.000	Estações de trabalho	9,45
A15	1	2,5	2,5	2,5	16			5							1.200	1.200	0,80	1.000	Catraca	9,45
A16	2	2,5	2,5	2,5	25	6		2						600	600	1.200	0,80	1.000	Porta Automática	5,45
CIRCUITOS Á INSTALAR LISTADOS ABAIXO																				
A17	1	2,5	2,5	2,5	16				5				1.200			1.200	0,80	1.000	Estações de trabalho	9,45
A18	1	2,5	2,5	2,5	16				5					1.200		1.200	0,80	1.000	Estações de trabalho	9,45
A19	1	2,5	2,5	2,5	16				3						720	720	0,80	600	Estações de trabalho	5,67
A20	1	2,5	2,5	2,5	16				3					720		720	0,80	600	Estações de trabalho	5,67
A21	1	2,5	_	2,5	16					1					600	600	0,80	500	Totem	4,72
R1	1	2,5	2,5	2,5	16				3				720			720	0,80	600	Estações de trabalho / Reserva	5,67
R2	1	2,5	2,5	2,5	16				3					720		720	0,80	600	Estações de trabalho / Reserva	5,67
R3	1	2,5	2,5	2,5	16				3						720	720	0,80	600	Estações de trabalho / Reserva	5,67
Geral																				
QEQ-T-A	3	16	35	16	63	12		59	31	1	1		8.040	8.160	8.640	24.840	19.872	20.700	Pavimento térreo	52,16

REVISÃO	DATA	DISCRIMINAÇÃO	VISTO
0	22/11/2022	EMISSÃO INICIAL	GCM

ESTE DOCUMENTO É DE PROPRIEDADE DA PROCURADORIA GERAL DO ESTADO DO RIO DE JANEIRO E NÃO PODE SER REPRODUZIDO OU USADO PARA QUALQUER FINALIDADE DIFERENTE DAQUELA PARA A QUAL ESTÁ SENDO FORNECIDO.

PROCURADORIA GERAL DO ESTADO DO RIO DE JANEIRO

polis engenharia
E-mail: engenharia@polisengenharia.com.br
Tel/Fax (12) 3911-6598

OBRA / ENDEREÇO:
NOVA SEDE DA PROCURADORIA
RUA DO CARMO, Nº 27 - CENTRO - RJ

ESCALA: INDICADA
DATA: 22/11/2022

FASE / TÍTULO:
PROJETO BÁSICO
ELÉTRICA
DIAGRAMA UNIFILAR - TÉRREO

ARQUIVO: PGE001-ELE-DU-PB-DES-0003-TERREO.DWG
NÚMERO: DE-ELE-DU-PB-003
FOLHA: 003-018